ADPG import

www.adpg-import.fr

G.COMM

2024 - 2025

Cher partenaire,

Giaffreda Nicola

PDG.

G.Comm srl

C'est un plaisir de vous accueillir sur notre catalogue de solutions d'éclairage.

Depuis plusieurs années, notre engagement quotidien est de produire des solutions complètes adaptées au secteur dentaire : éclairages, systèmes de support et attaches ; en gardant toujours à l'esprit l'innovation et la fonctionnalité comme principaux vecteurs. Nous sommes déterminés à persévérer dans cette direction avangardiste.

C'est ce que nous avons résumé dans le logo de notre entreprise G.COMM : la ligne horizontale nette et claire, représente la ligne de la perfection, l'idéal à atteindre, tandis que la ligne inférieure symbolise notre effort quotidien pour arriver à cet idéal. Nous avons déjà commencé notre voyage sur cette ligne et vous invitons à poursuivre ensemble.

La philosophie "I light it" a révolutionné la manière de concevoir et de fabriquer nos produits.

L'objectif est de parvenir à une amélioration significative du travail du chirurgien en accordant une attention particulière à la qualité des produits et à la nature des matériaux utilisés.

L'harmonie de l'illumination d'un espace est une combinaison parfaite entre l'éclairage de l'environnement et l'éclairage de la zone de traitement, c'est pourquoi nous créons des solutions complètes.

Notre objectif est de proposer des scialytiques et des plafonniers équipés d'une technologie de pointe, afin de garantir un éclairage optimal dans chaque zone des salles de soins. Un éclairage dentaire approprié dans la zone de traitement assure le confort du professionnel et du patient.

La qualité de la lumière est essentielle pour une visualisation correcte du champ opératoire et pour une perception réelle de l'environnement, car elle influence les processus physiologiques de l'opérateur.

Un bon éclairage va influencer le niveau de concentration, améliorer l'exécution des activités intellectuelles et réduire les possibilités d'erreurs.

la société qui prend soin de vos yeux

NOTRE ENTREPRISE

G.COMM conçoit, fabrique et distribue des éclairages professionnels pour les cabinets dentaires, ainsi que des lampes de blanchiment, des simulateurs, des bras de support et des systèmes d'attache.

Qu'est-ce qui nous distingue ?
Nous sommes proches des praticiens.

Grâce à notre interaction fréquente et personnelle avec les dentistes, nous avons pu intégrer dans nos produits les besoins et les désirs des professionnels qui recherchent une vision optimale dans leur zone de travail et dans l'environnement proche.
En 2007, nous avons développé notre éclairage Polaris, conçu pour prévenir la fatigue oculaire grâce aux réglages de lumière ajustables en fonction des besoins de la pratique quotidienne.

Le choix des matériaux, les détails du produit et le style sont également inspirés par les exigences de nos clients.

Nous sommes fiers d'être fabricants, nous gérons l'ensemble du cycle de production dans nos établissements, en construisant et en assemblant toute notre production en interne.

Nous investissons continuellement dans notre personnel et sa qualité opérationnelle, mais aussi notre processus de production et nos machines automatisées de production CNC (Computer Numerical Control).

G.COMM a une vocation internationale : fondée en 2004, elle exporte aujourd'hui 80% de ses produits. Notre personnel parle 11 langues et interagit avec des clients et des distributeurs situés aux quatre coins du monde. Nos clients du monde entier apprécient le design attrayant des produits "made in Italy" qui combinent avec une forte expertise en optique, électromécanique et technologie numérique.

Le révolutionnaire Iris View, notre scialytique avec caméra vidéo intégrée, est issu de ces valeurs.

Nous sommes convaincus que l'avenir offre de nouvelles possibilités de croissance, tant pour nous que pour nos clients. Un objectif ambitieux mais réalisable, fondé sur nos valeurs et nos points forts: une écoute attentive de l'utilisateur et une fabrication en interne, axée sur des technologies de pointe.

FATIGUE OCULAIRE?

Oubliez-la!

Réglage de la température de la couleur

Réglage de l'intensité lumineuse

EFFET SCIALYTIQUE

POSTURE ERGONOMIQUE

PAS DE DOULEURS LOMBAIRES ET CERVICALES

ADPG import

www.adpg-import.fr

G.COMM

TABLE DES MATIÈRES

LES SCIALYTIQUES

08-37

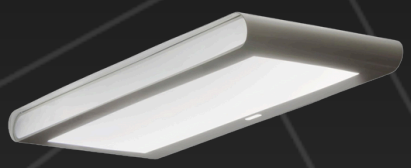

LE PLAFONNIER

38-47

LUMIÈRES BLANCHISSANTES

48-51

TYPES D'INSTALLATIONS

FIXATIONS & ATTACHES

52-61

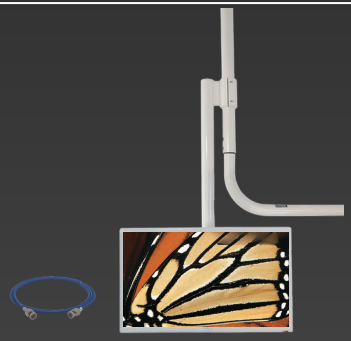

ÉCRAN ET ACCESSOIRES

62-67

SOLUTIONS HYGIÈNE ET DÉSINFECTION

68-70

CHER PARTENAIRE.....02

NOTRE ENTREPRISE.....04-05

TABLE DES MATIÈRES.....06-07

LES SCIALYTIQUES.....08-11
- CONFIGUREZ VOTRE PROJET DE FACON OTPIMALE.....12
- NOTES.....13
- SCIALYTIQUE SPECIAL L03.....14-15
- BRAS FLOW MOTION.....16-17
- POLARIS.....18-19
- POLARIS COMPOSAFE.....20-21
- IRIS.....22-24
- NOTES.....25
- IRIS VIEW.....26-33
- MULTIMEDIA TROLLEY.....34-37

LE PLAFONNIER.....38-41
- NUVOLINA LIGTH LED DIMMABLE.....42-43
- NUVOLINA LIGTH LED COMPOSAFE DIMMABLE.....44-45
- NOTES.....46-47

LUMIÈRES BLANCHISSANTES.....48-51

TYPES D'INSTALLATIONS.....52-60
FIXATIONS & ATTACHES
- NOTES.....61

ÉCRAN ET ACCESSOIRES.....62-67

HYGIÈNE ET DÉSINFECTION.....68-70

RAPPEL CONCERNANT LA GARANTIE.....71

LES SCIALYTIQUES

SOLUTIONS D'ECLAIRAGE

MADE IN ITALY
OPTICAL ZOOM 30X 1.1
O.COMM
VIDEO
LIGHT

POLARIS / POLARIS COMPOSAFE

- TECHNOLOGIE LED
- RÉGLAGE DE L'INTENSITÉ LUMINEUSE
- RÉGLAGE DE LA TEMPÉRATURE DE COULEUR
- KIT FILTRE ANTI-POLYMÉRISATION ET MIROIR (ACCESSOIRES) OPTIONNEL
- STRUCTURE EN ALUMINIUM

P.18

IRIS

- TECHNOLOGIE LED
- RÉGLAGE DE L'INTENSITÉ LUMINEUSE
- RÉGLAGE DE LA TEMPÉRATURE DE COULEUR

PROGRAMMES
- MODE ANTI-POLYMÉRISATION
- MODE CHIRURGIQUE
- MODE DE CORRESPONDANCE DES COULEURS

P.22

IRIS VIEW FULL HD / IRIS VIEW 4K

Résolution : 1920 x 1080 **Résolution : 3840 x 2160**

- ZOOM OPTIQUE - AUTOFOCUS X30
- RÉGLAGE DE L'INTENSITÉ LUMINEUSE
- RÉGLAGE DE LA TEMPÉRATURE DE COULEUR

PROGRAMMES
- MODE ANTI-POLYMÉRISATION
- MODE CHIRURGIQUE
- MODE DE CORRESPONDANCE DES COULEURS

P.26

LA TECHNOLOGIE LED POUR ÉCLAIRER VOTRE TRAVAIL

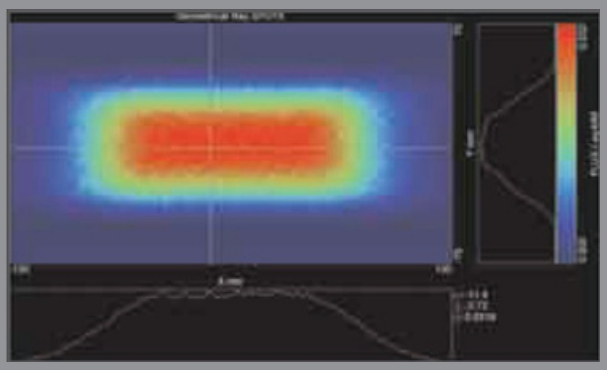

DISTRIBUTION DE L'INTENSITÉ DE LA LUMIÈRE À 70 cm.

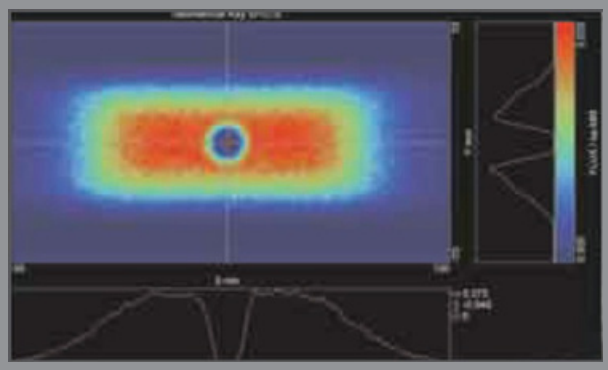

DISTRIBUTION DE L'INTENSITÉ LUMINEUSE AVEC BARRIÈRE SPHÉRIQUE À 50 mm DE LA SOURCE

DURÉE DE VIE ÉLEVÉE

La durée de vie des LED est supérieure à celle des lampes halogènes.

La durée de vie minimale des LED est d'environ 50 000 heures.

LES SCIALYTIQUES
SOLUTIONS D'ECLAIRAGE

COORDONNÉES DE L'ENTREPRISE

VOTRE REF CLIENT :
.....
.....
.....
.....

CONFIGUREZ VOTRE PROJET DE FAÇON OPTIMALE

Pour vous permettre d'adapter au mieux la configuration de votre nouveau scialytique, nous vous proposons de compléter ce configurateur et de nous l'envoyer en cliquant ici.
Ou
De nous le retourner à l'adresse suivante : contact@adpg-import.fr.
Vous recevrez en retour notre proforma.

1) CHOIX DU MODE D'INSTALLATION

UNIT

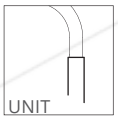

☐

PLAFOND

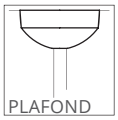

☐

MURAL

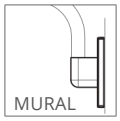

☐

SOL

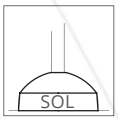

☐

AMBULATOIRE

☐

CAISSON MOBILE

☐

⚠ Si colonne existante FARO, sélectionnez l'axe FARO ci-dessous

EN OPTION

DOUBLE FIXATION

☐

En complément de fixation sur une colonne existante : UNIT ou PLAFOND
Nous transmettre le diamètre

2) SÉLECTIONNEZ LE MODÈLE DE BRAS

Axe d'origine Ø35 version Unit ou Axe d'origine Ø30 spécial version Plafond

FLOW MOTION

- ☐ Bras FlowMotion cintré
- ☐ Bras FlowMotion cintré Long
- ☐ Bras FlowMotion H90
- ☐ Bras FlowMotion H90 Long

*Plus d'information sur le bras à la page 17
*L03 : uniquement avec bras spécial page 15

4) DÉFINIR LE DIAMÈTRE D'AXE NECESSAIRE POUR ADAPTATION SUR EXISTANT

OPTION

Pour connaître l'axe nécessaire, veuillez consulter la page 54 - 55, tableau d'adaptation des axes/modèles fauteuil ou contrôler sur place le diamètre à l'aide d'un pied à coulisse

- ☐ Ø30
- ☐ Ø35
- ☐ Ø40
- ☐ Axe FARO Ø40
- ☐ Axe PLANMECA Ø40
- ☐ Autres Ø.....

3) SÉLECTIONNEZ LE MODÈLE DE COLONNE

- ☐ Colonne KAVO (axe Ø35) remplace la colonne KAVO existante
- ☐ Colonne 150 cm (axe Ø30 spécial)
- ☐ Colonne 165 cm spéciale (axe Ø30 spécial)

5) DÉFINIR COLORIS RAL DE LA STRUCTURE

SPÉCIALE						
Couleur KAVO	9002	9003	9006	9010	9016	7048
☐	☐	☐	☐	☐	☐	☐

Couleur en stock

6) DÉFINIR LE MODÈLE DE TÊTE

P.14

- ☐ L03
- ☐ PHOTOCELULLE

Vendu avec bras spécial page 15

P.18

- ☐ POLARIS COMPOSAFE
- ☐ POLARIS
  - ☐ PHOTOCELULLE
  - ☐ KIT FILTRE / MIROIR

P.22

- ☐ IRIS
  - ☐ PHOTOCELULLE
  - ☐ MIROIR

P.26

- ☐ IRIS VIEW
- ☐ IRIS VIEW 4K

OU

P.34

- ☐ IRIS VIEW TROLLEY
- ☐ IRIS VIEW 4K TROLLEY

NOTES

L03

POURQUOI L03 ?

- SPECIFIQUEMENT POUR PODOLOGUE, FACULTÉ ET CENTRE DE FORMATION DENTAIRE
- ILLUMINATION CONFORTABLE SANS OMBRE PORTÉE
- FILTRE ANTI-POLYMERISATION
- NETTOYAGE FACILE

POURQUOI G.COMM?

G.COMM se concentre sur la Recherche et le Développement de toutes les applications et technologies innovantes

Production de toute sa gamme d'éclairage réalisée en Italie

Soutien et assistance technique qualifiés

www.gcomm-online.com

SCIALYTIQUES SPÉCIAL L03

POUR PODOLOGUE, FACULTÉ ET CENTRE DE FORMATION DENTAIRE

L03

- ENSEMBLE BRAS ET TETE FIXES
- TECHNOLOGIE LED : 6 Leds (Max 6W chacune)
- 540 FACETTES GARANTISSENT UN MOTIF CLAIR AVEC UN EFFET DE SCIALYTIQUE
- TEMPERATURE DE COULEUR : 5500 Kelvin
- INTENSITE LUMINEUSE REGLABLE : de 3.000 à 35.000 LUX
- TENSION D'ALIMENTATION 12/24 AC - 12/24 DC
- FILTRE ANTI-POLYMERISATION
- MOUVEMENT 3 AXES
- IRC >90
- MIROIR INTÉGRÉ AU CENTRE DE LA FLASQUE
- 2 ANS DE GARANTIE*
- 1 AN POUR LA PARTIE ELECTRONIQUE

**RELATIVE AUX PARTIES STRUCTURELLES, SOUS RÉSERVE DE SA BONNE INSTALLATION, DE SON BON ENTRETIEN ET DE SA BONNE UTILISATION*

Détails techniques

Couleurs disponibles

9010 9016

L'activation du mode COMPOSAFE se fait par un levier situé à l'arrière de la lampe

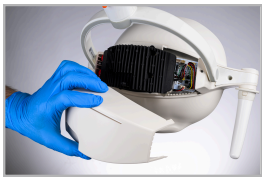

Entretien facile

Capteur ON/OFF (EN OPTION) Capteur photocellule sans contact : simple et propre

Anneau d'arrêt de la poignée pour éviter toute contamination accidentelle

Poignées amovibles

BRAS FLOW MOTION

CINTRE

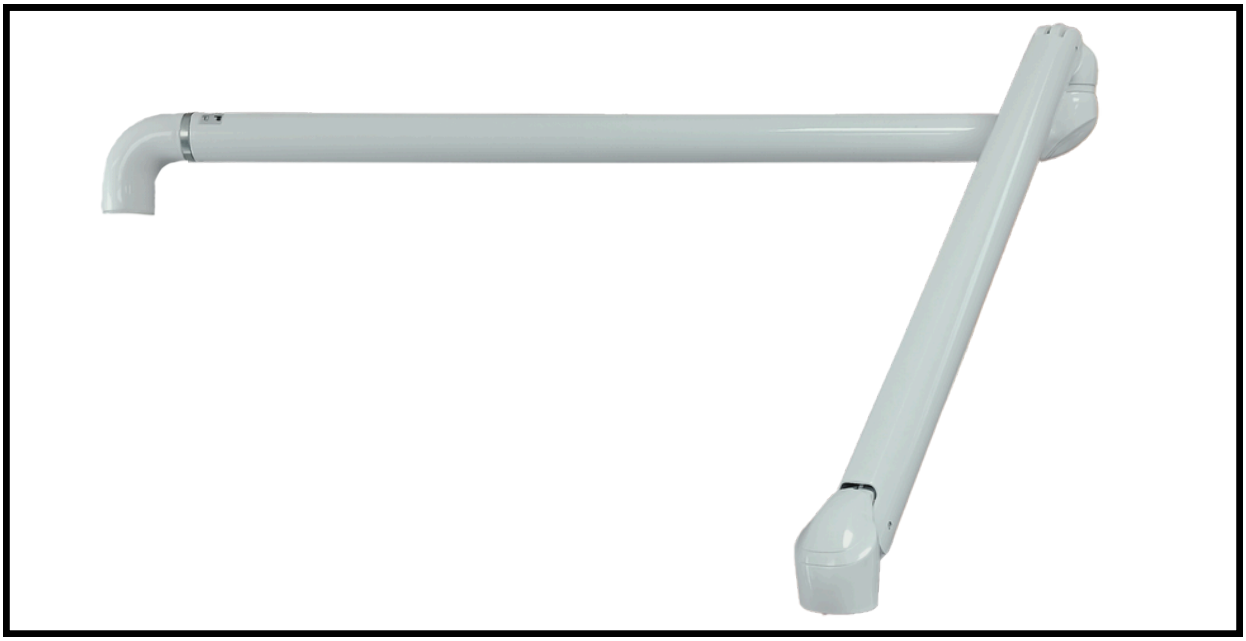

H90

SELECTIONNEZ VOTRE BRAS EN FONCTION DES OPTIONS SUIVANTES

BRAS FLOW MOTION

- Structure 100% aluminium pour une qualité et une durabilité exceptionnelles.

- Le pivot n'est pas collé et peut être facilement remplacé. (voir P. 54- 55)

- Mouvement accru grâce à un système de rotation avec roulements à rouleaux.

- Freins réglables

- Design moderne

- DIFFERENTS TYPES D'INSTALLATIONS POSSIBLES :

- Montage sur unit (* voir diam d'axe page 54-55)
- Montage mural (page 56)
- Montage plafond ou sol (page 58-59)
- Montage en double fixation (page 60)
- Ambulatoire (page 60)
- Montage sur chariot chirurgical (page 60)

- GARANTIES 2 ANS *

*SOUS RÉSERVE DE SA BONNE INSTALLATION, DE SON BON ENTRETIEN ET DE SA BONNE UTILISATION

Couleurs disponibles

Couleur KAVO 9002 9003 9006 9010 9016 7048

>>> Bras FlowMotion cintré rallonge 740mm
>>> Bras FlowMotion cintré long rallonge 900mm

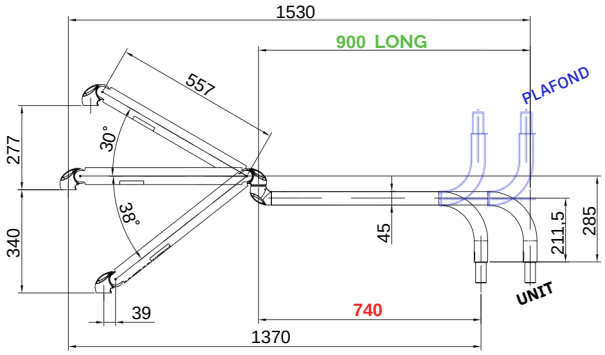

>>> Bras FlowMotion H90 rallonge 741mm
>>> Bras FlowMotion H90 long rallonge 900mm

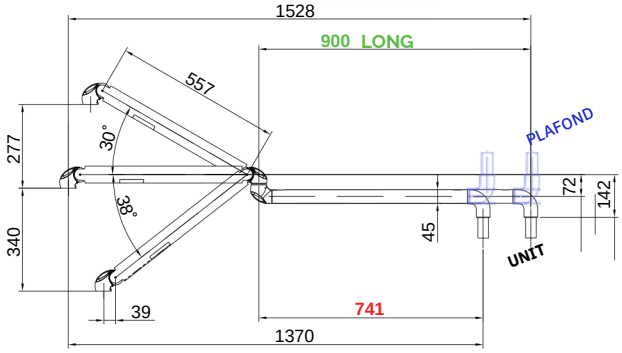

POLARIS

POURQUOI POLARIS?

- Champ d'illumination très confortable et précis
- Surface éclairée large et sans ombre portée
- Miroir et filtre Anti-polymérisation
- Durabilité grâce à sa structure en aluminium
- Efficacité visuelle excellent

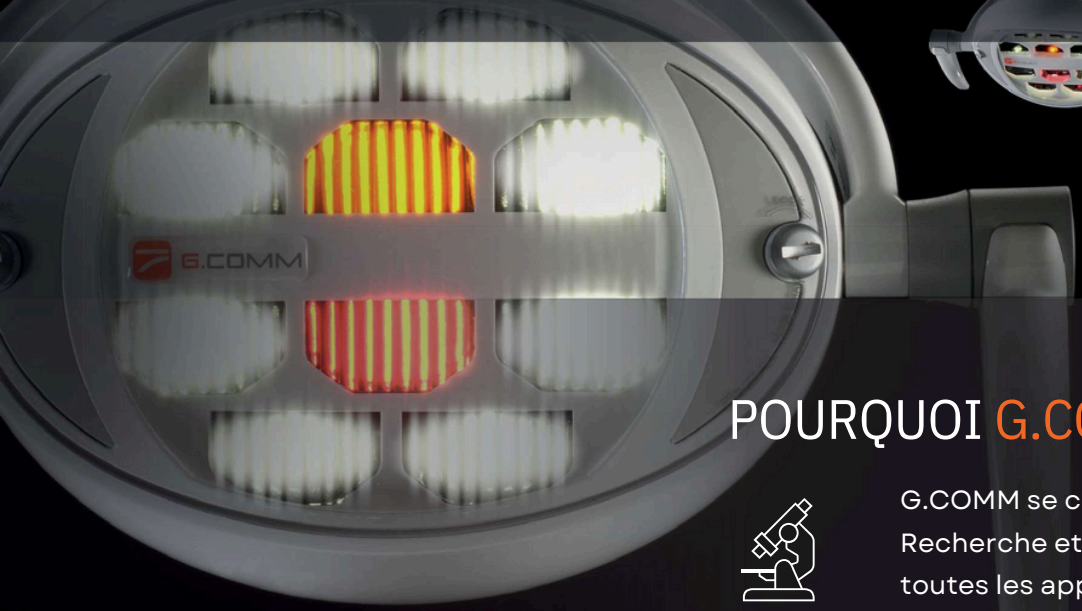

POURQUOI G.COMM?

G.COMM se concentre sur la Recherche et le Développement de toutes les applications et technologies innovantes

Production de toute sa gamme d'éclairage réalisée en Italie

Soutien et assistance technique qualifiés

www.gcomm-online.com

POLARIS

- TECHNOLOGIE LED : 10 Leds (8 blanches & 2 colorées)

- EFFET SCIALYTIQUE : 100 rayons lumineux qui se superposent et évitent la projection d'ombres sur le champ opératoire.

- TEMPERATURE DE COULEUR REGLABLE : de 4.200K à 6.000K

- INTENSITE LUMINEUSE REGLABLE : de 8.000 à 50.000 LUX

- TENSION D'ALIMENTATION 12/24 AC - 12/24 DC

- MOUVEMENT 3 AXES

- ÉCRAN DE PROTECTION DÉMONTABLE
- STRUCTURE EN ALUMINIUM
- CRI >95
- 2 ANS DE GARANTIE
- 1 AN POUR LA PARTIE ELECTRONIQUE

Regardez la vidéo
POLARIS

**RELATIVE AUX PARTIES STRUCTURELLES, SOUS RÉSERVE DE SA BONNE INSTALLATION, DE SON BON ENTRETIEN ET DE SA BONNE UTILISATION*

Couleurs disponibles

SPÉCIALE — Couleur KAVO | 9002 | 9003 | 9006 | 9010 | 9016 | 7048

>>> Détails techniques

Réglages par potentiomètre de la Température de couleur et de l'Intensité lumineuse

Interrupteur ON/OFF Allumage intuitif et toujours à portée de main

Capteur ON/OFF (EN OPTION) Capteur photocellule sans contact : simple et propre

Kit filtre/miroir (EN OPTION) Communiquez visuellement avec le patient à l'aide du miroir ou utilisez, d'un simple clic le filtre anti-polymérisation.

POLARIS COMPOSAFE

- TECHNOLOGIE LED : 10 Leds (8 blanches & 2 colorées)

- EFFET SCIALYTIQUE : 100 rayons lumineux qui se superposent et évitent la projection d'ombres sur le champ opératoire.

- TEMPERATURE DE COULEUR REGLABLE : de 4.200 à 6.000 Kelvin

- INTENSITE LUMINEUSE REGLABLE : de 8.000 à 50.000 LUX

- FONCTION COMPOSAFE : de 2.500 à 17.000 LUX

- TENSION D'ALIMENTATION 12/24 AC - 12/24 DC

- MOUVEMENT 3 AXES

- ÉCRAN DE PROTECTION DÉMONTABLE
- STRUCTURE EN ALUMINIUM
- CRI >95
- 2 ANS DE GARANTIE
- 1 AN POUR LA PARTIE ELECTRONIQUE

*RELATIVE AUX PARTIES STRUCTURELLES, SOUS RÉSERVE DE SA BONNE INSTALLATION, DE SON BON ENTRETIEN ET DE SA BONNE UTILISATION

Couleurs disponibles

Couleur KAVO 9002 9003 9006 9010 9016 7048

Détails techniques

Réglages par potentiomètre de la Température de couleur et de l'Intensité lumineuse

Interrupteur ON/OFF
Allumage intuitif et toujours à portée de main

Capteur ON/OFF
Capteur photocellule sans contact : simple et propre

LES SCIALYTIQUES
SOLUTIONS D'ECLAIRAGE

DIFFERENTS TYPES D'INSTALLATIONS POSSIBLES

P.58-59

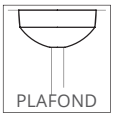

P.54-55

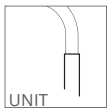

P.60

UNIT OU PLAFOND

P.56

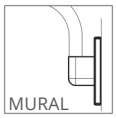

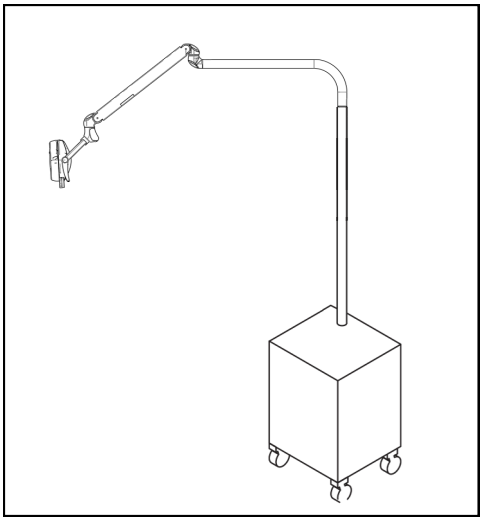

P.60

P.60

IRIS

POURQUOI IRIS?

- Champ d'illumination très confortable et précis
- Surface éclairée large et sans ombre portée
- Mode "Anti-polymérisation" pour les Restaurations Dentaires sans précipitations
- Modes "Chirurgie" et "Aide à la prise de teinte" pour une meilleure efficacité visuelle

POURQUOI G.COMM?

G.COMM se concentre sur la Recherche et le Développement de toutes les applications et technologies innovantes

Production de toute sa gamme d'éclairage réalisée en Italie

Soutien et assistance technique qualifiés

www.gcomm-online.com

IRIS

- TECHNOLOGIE LED : 8 LED (4 blanches & 4 colorées)
- EFFET SCIALYTIQUE : 80 faisceaux superposés qui évitent projection d'ombres sur le champ opératoire.
- FONCTIONS PROGRAMMÉES

- TEMPERATURE DE COULEUR REGLABLE : de 4.200 à 6.000K
- INTENSITE LUMINEUSE REGLABLE : de 8.000 à 50.000 LUX
- TENSION D'ALIMENTATION 12/24 AC - 12/24 DC
- MOUVEMENT SUR 3 AXES
- ÉCRAN DE PROTECTION
- STRUCTURE EN ALUMINIUM
- CRI >95

- 2 ANS DE GARANTIE
- 1 AN POUR LA PARTIE ELECTRONIQUE

Regardez la vidéo IRIS

*RELATIVE AUX PARTIES STRUCTURELLES, SOUS RÉSERVE DE SA BONNE INSTALLATION, DE SON BON ENTRETIEN ET DE SA BONNE UTILISATION

Couleurs disponibles

Couleur KAVO 9002 9003 9006 9010 9016 7048

Détails techniques

Clavier de commande
Température de couleur
Intensité lumineuse
Gestion programmée

Interrupteur ON/OFF
Allumage intuitif et toujours à portée de main

Photocellule ON/OFF (EN OPTION)
Capteur photocellule sans contact : simple et propre

Kit miroir (EN OPTION)
Communiquez visuellement avec le patient à l'aide du miroir.

LES SCIALYTIQUES
SOLUTIONS D'ECLAIRAGE

DIFFERENTS TYPES D'INSTALLATIONS POSSIBLES

P.58-59

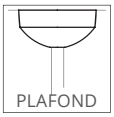

P.54-55

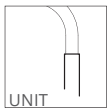

P.60

UNIT OU PLAFOND

P.56

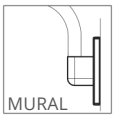

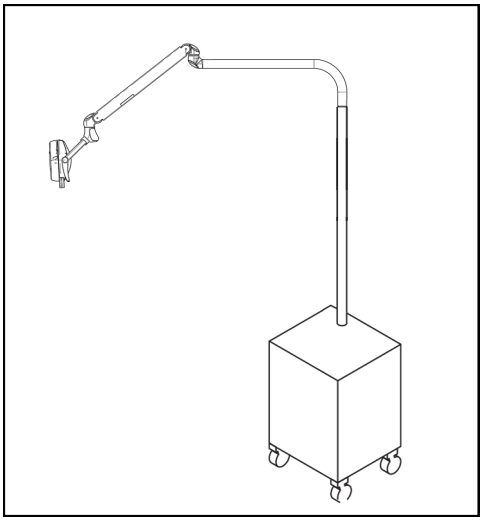

P.60

P.60

NOTES

IRIS VIEW

POURQUOI IRIS VIEW?

- Camera intégrée avec ZOOM optique X30 et Autofocus
- Mode “Chirurgie” et “Aide à la prise de teinte” pour une meilleure efficacité visuelle
- Illumination confortable sans ombre portée
- Avec l’IV Box, vous pouvez enregistrer et diffuser en streaming sur différents appareils

POURQUOI G.COMM?

G.COMM se concentre sur la Recherche et le Développement de toutes les applications et technologies innovantes

Production de toute sa gamme d’éclairage réalisée en Italie

Soutien et assistance technique qualifiés

www.gcomm-online.com

IRIS VIEW / IRIS VIEW 4K

- CAMÉRA Full HD ou 4K
- ZOOM OPTIQUE Autofocus 30x
- TECHNOLOGIE LED : 8 LED (4 blanches & 4 colorées)
- EFFET SCIALYTIQUE : 80 faisceaux superposés qui évitent la projection d'ombres sur le champ opératoire.
- FONCTIONS PROGRAMMÉES

- TEMPERATURE DE COULEUR REGLABLE : de 4.200 à 6.000K
- INTENSITE LUMINEUSE REGLABLE : de 8.000 à 50.000LUX
- TENSION D'ALIMENTATION 12/24 AC 12/24 DC
- MOUVEMENT SUR 3 AXES
- ÉCRAN DE PROTECTION
- CRI >95

- 2 ANS DE GARANTIE
- 1 AN POUR LA PARTIE ELECTRONIQUE.

Regardez la vidéo

IRIS 4K

**RELATIVE AUX PARTIES STRUCTURELLES, SOUS RÉSERVE DE SA BONNE INSTALLATION, DE SON BON ENTRETIEN ET DE SA BONNE UTILISATION*

Couleurs disponibles

Couleur KAVO 9002 9003 9006 9010 9016 7048

Détails techniques

Caméra FULL HD ou 4K
- Zoom Optique 30x, autofocus
- Vidéo HD (résolution 1920 x 1080)
ou
- Vidéo 4K (résolution 3840 x 2160)
- Aucune latence
- Communiquez, enregistrez, Streamez
- Pilotage des fonctions depuis l'iPad

Interrupteur ON/OFF
Allumage intuitif Toujours à portée de main

Photocellule ON/OFF
(EN OPTION)
Capteur photocellule sans contact: simple et propre

LES SCIALYTIQUES
SOLUTIONS D'ECLAIRAGE

DIFFERENTS TYPES D'INSTALLATIONS POSSIBLES

P.58-59

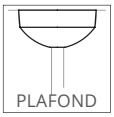

P.54-55

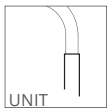

P.60

UNIT OU PLAFOND

P.56

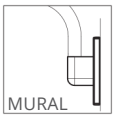

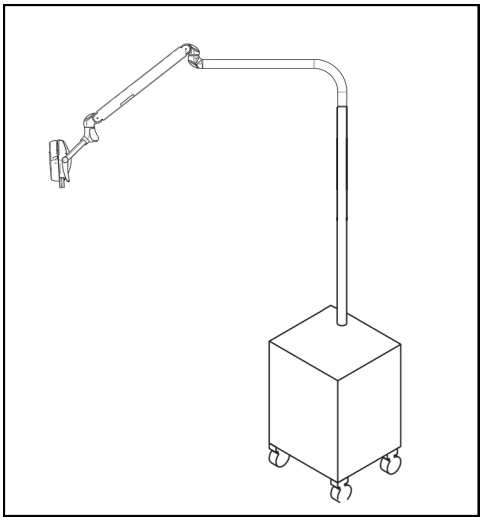

P.60

P.60

• 3 PROGRAMMES PRÉRÉGLÉS + 1 PROGRAMME PERSONNALISABLE

MODE CHIRURGIE	MODE ANTI-POLYMÉRISATION	MODE PRISE DE TEINTE	PROGRAMME PERSONNALISABLE

TOUS LES PARAMÈTRES PEUVENT ÊTRE RÉGLÉS VIA L'APPLICATION POUR IPAD

My light

My light

Available on the App Store

La société G.comm, innovatrice en la matière, a conçu une interface utilisateur innovante avec technologie iOS, désormais disponible pour iPad.

Cette interface marque une étape révolutionnaire et unique dans le domaine de l'éclairage dentaire traditionnel.

L'application "My Light" offre une interface simple pour la régulation à distance de la température de couleur, de l'intensité lumineuse et des réglages de la caméra vidéo.

Deux options supplémentaires sont également disponibles :
la personnalisation de l'utilisateur et les valeurs recommandées par G.comm.

Trois touches permettent de retourner en miroir, renverser haut/bas et geler l'image de la caméra vidéo.

Plusieurs profils d'utilisateurs peuvent être ainsi personnalisés pour un maximum de flexibilité et d'informations statistiques.

IRIS VIEW : L'OUTIL IDÉAL POUR VOTRE TRAVAIL QUOTIDIEN

- RÉDUIT LA FATIGUE VISUELLE
- FAVORISE LA CONCENTRATION
- AMÉLIORE LE BIEN-ÊTRE PHYSIQUE ET PSYCHOLOGIQUE

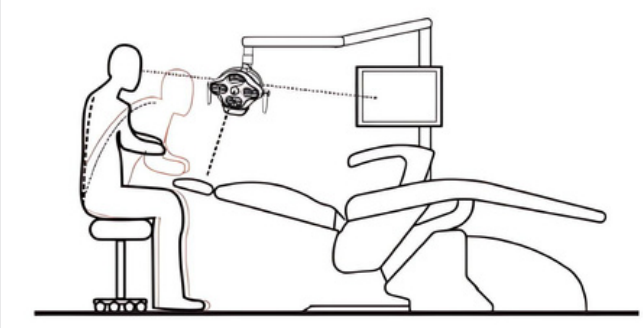

- APPORTE UNE ÉRGONOMIE DANS LE CABINET DENTAIRE
- RÉDUIT LES MALADIES CERVICALES ET LOMBAIRES

- AMÉLIORE LA COMMUNICATION
- MONTRE DE FAÇON CLAIRE LES TRAITEMENTS ET LES RÉSULTATS

- ENREGISTRE (enregistre l'opération sur un disque dur)
- STREAMING (Diffuse en direct l'opération sur les réseaux)

SCHÉMA DE PRINCIPE DE CÂBLAGE DE L'IRIS VIEW PLAFOND

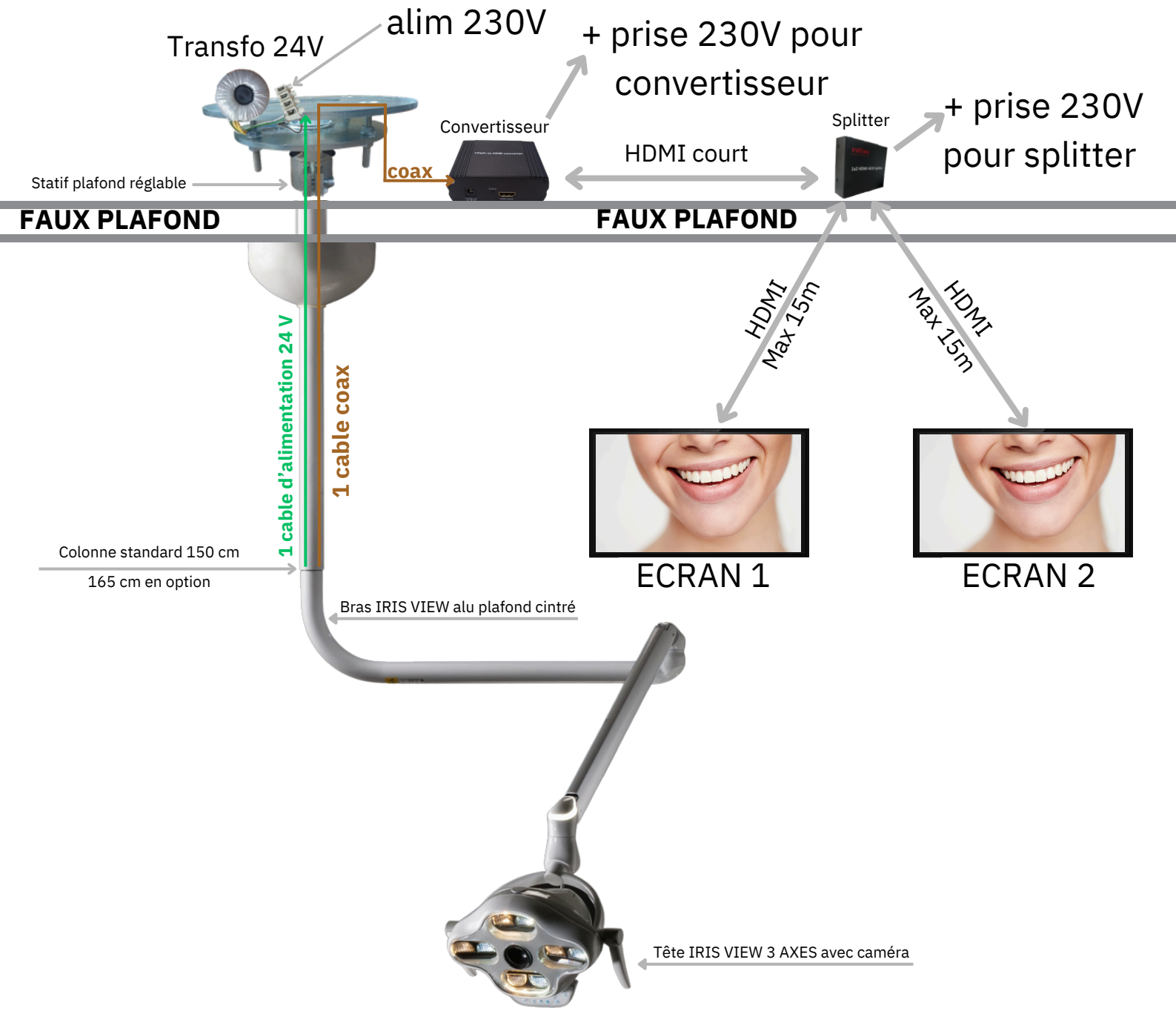

Existent différentes possibilités de caches plafond

Cloche ronde grande taille

Cloche ronde petite taille

Disque plat

P.54

ENRIGISTREMENT & STREAMING POUR IRIS VIEW

IV BOX OPTIONNEL

MULTIMEDIA TROLLEY

POURQUOI MULTIMEDIA TROLLEY?

- Poste de travail Tout-en-un (éclairage IRIS VIEW, écran médical 22", IV BOX d'enregistrement et streaming)
- Liaison au réseau local par Wi-Fi
- Application Smartphone d'enregistrement
- Prise de raccordement Ethernet et HDMI
- Plateau desserte
- Dimensions compactes
- Alimentation 230 V

Existe également en version 4K

POURQUOI G.COMM?

G.COMM se concentre sur la Recherche et le Développement de toutes les applications et technologies innovantes

Production de toute sa gamme d'éclairage réalisée en Italie

Soutien et assistance technique qualifiés

www.gcomm-online.com

MULTIMEDIA TROLLEY

IRIS POINT

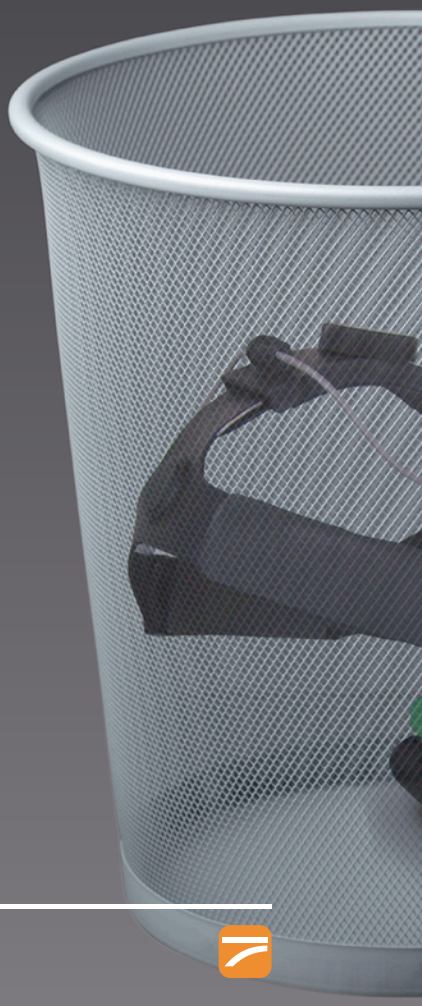

T OF VIEW

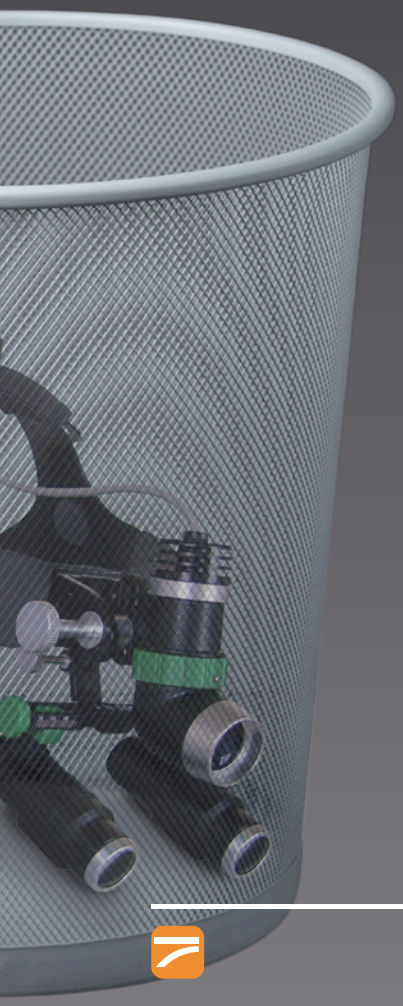

LE PLAFONNIER
SOLUTIONS D'ECLAIRAGE

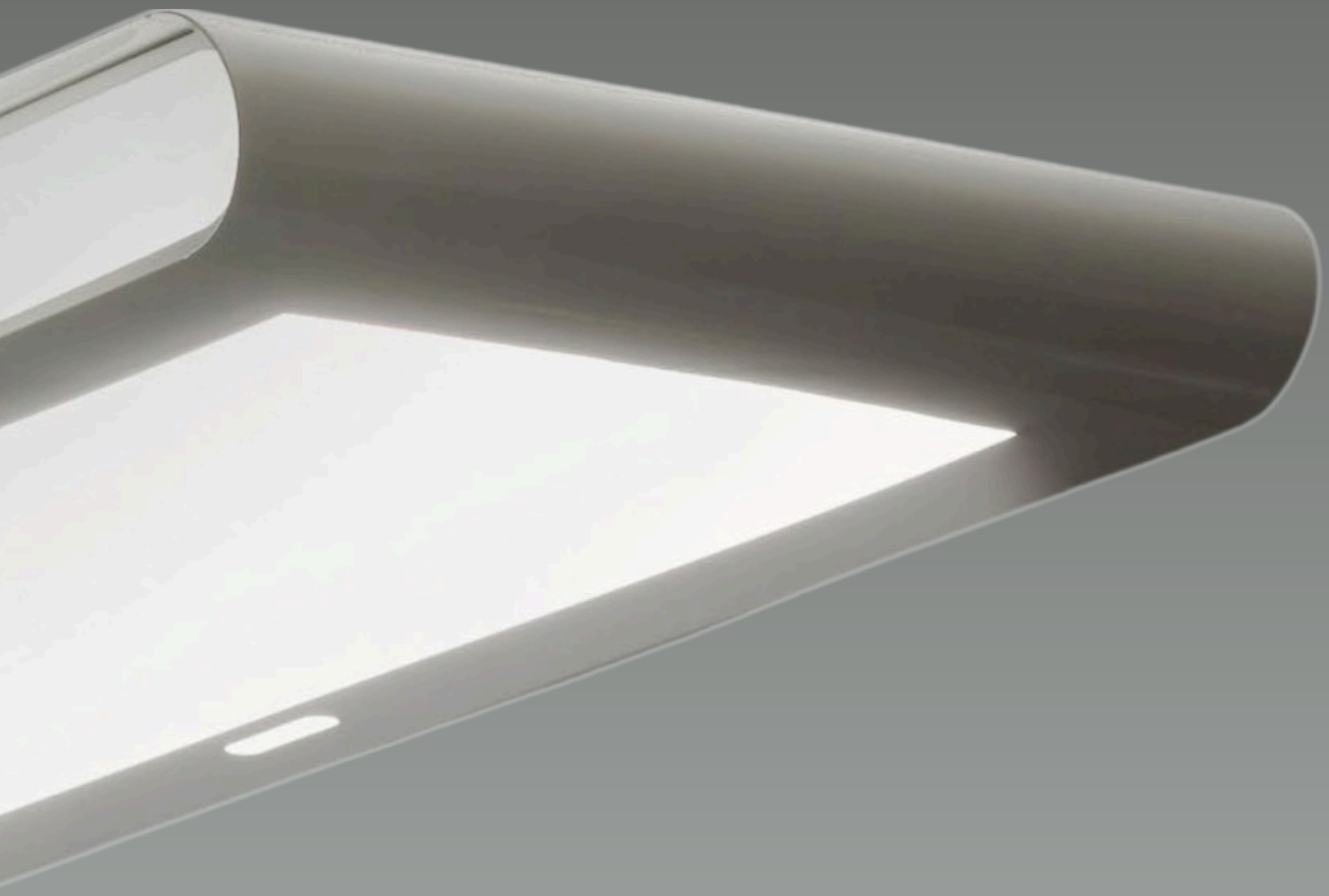

PLAFONNIER PROFESSIONELLE

SOLUTIONS D'ECLAIRAGE

- ANALYSE L'ESPACE DE TRAVAIL

SALLES DE SOIN 1 - 2 - 3
Hauteur sous plafond : 2.800 m
Coefficients de réflexion : Plafond 90,0%, Murs 80,0%,
Sol 60,0%, Facteur de décroissance : 0,80

SALLES DE SOIN 4 - 5
Hauteur sous plafond : 2.800 m
Coefficients de réflexion : Plafond 90,0%, Murs 80,0%,
Plancher 40,0%, Facteur de décroissance : 0,80

SALLE DE SOIN 6
Hauteur sous plafond : 2.800 m
Coefficients de réflexion : Plafond 90,0%, Murs 80,0%,
Sol 60,0%, Facteur de décroissance : 0,80

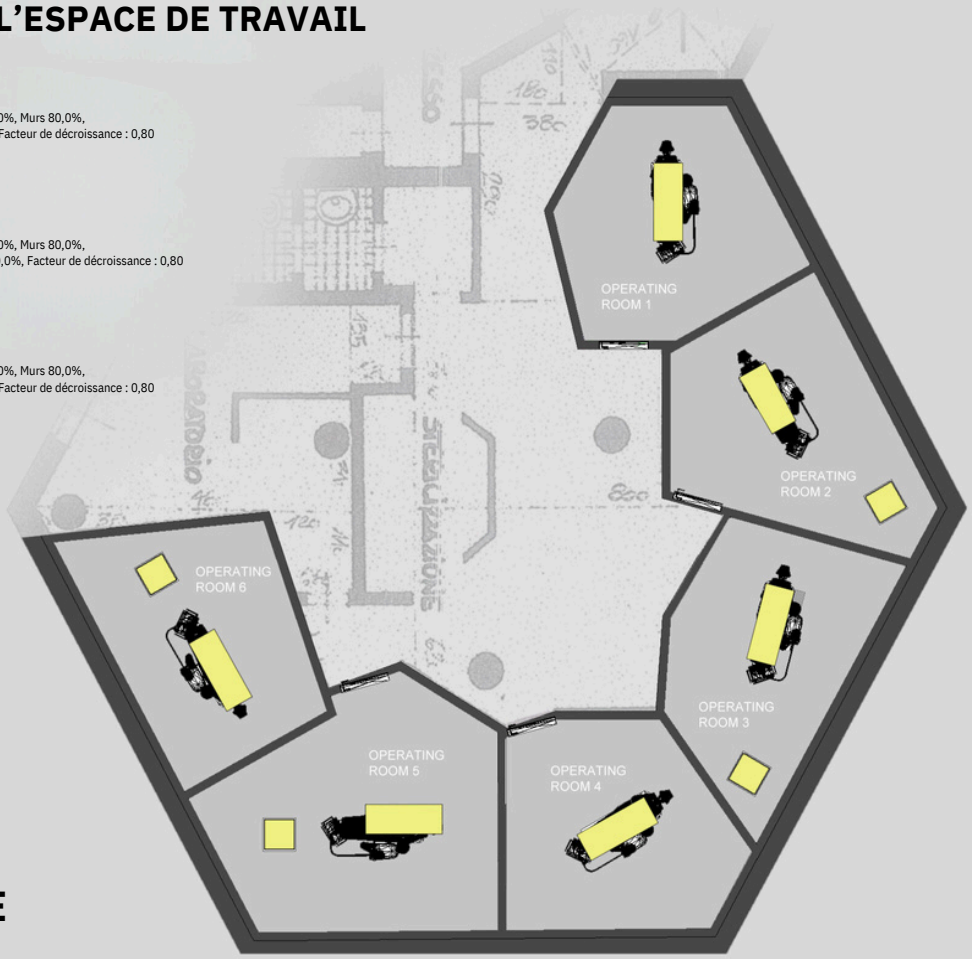

LUMIÈRE

Étude et simulation sur plan réalisable sur demande

PLAFONNIER PROFESSIONELLE

SOLUTIONS D'ECLAIRAGE

- SIMULATION PAR ORDINATEUR

Moyenne : 604 lx (nominale : > 500 lx)
Min : 370 lx
Max : 997 lx
Min/Milieu : 0,61
Min/Max : 0.37
Hauteur : 0.900m

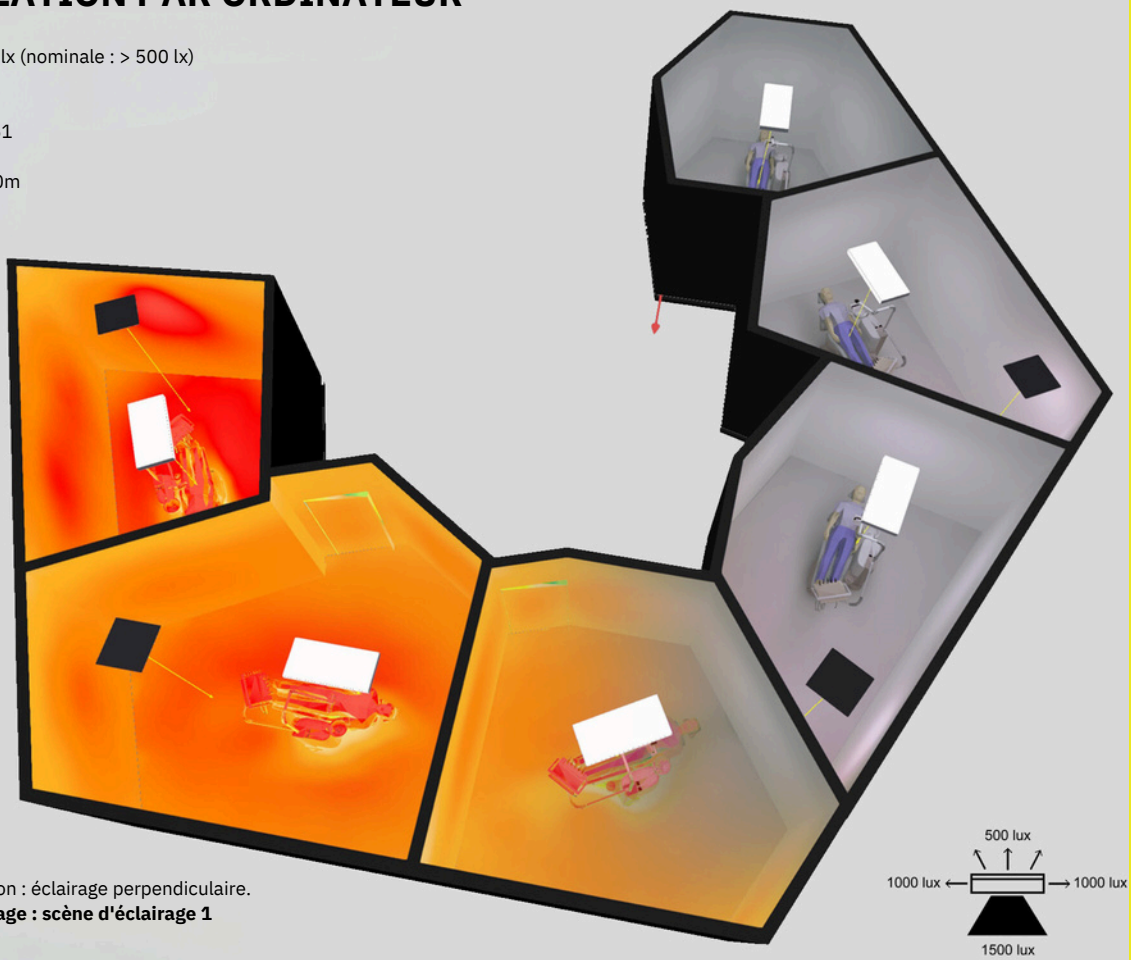

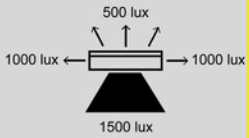

Zone d'utilisation : éclairage perpendiculaire.
Scène d'éclairage : scène d'éclairage 1

Efficacité : 100%
Flux lumineux ampoule : 10318 lm
Flux lumineux lumières : 10318 lm
Puissance : 137,9 W
Efficacité lumineuse : 74,8 lm/W
Données colorimétriques 1x : CCT 4470 K
CRI 90

SORTIE LUMINEUSE 1 / POLAIRE

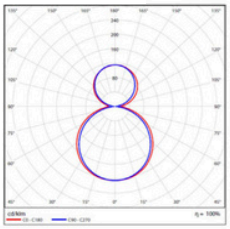

SORTIE LUMINEUSE 1 / LINÉAIRE

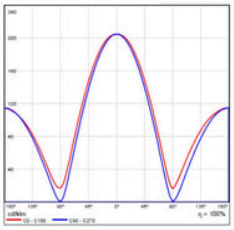

SORTIE LUMINEUSE 1 / DIAGRAMME LUMINANCE

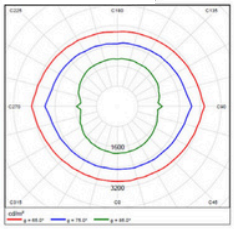

NUVOLINA LIGTH LED DIMMABLE

POURQUOI **NUVOLINA LIGHT LED ?**

PLAFONNIER PROFESSIONNEL

- Vision confortable grâce à la lumière diffuse
- Désinfection facile
- Version réglable pour une meilleure efficacité visuelle
- Economie d'énergie avec la technologie LED
- Lignes lisses et design sophistiqué

POURQUOI **G.COMM ?**

G.COMM se concentre sur la Recherche et le Développement de toutes les applications et technologies innovantes

Production de toute sa gamme d'éclairage réalisée en Italie

Soutien et assistance technique qualifiés

www.gcomm-online.com

DIMMABLE
Vous pouvez contrôler et ajuster l'intensité lumineuse de votre plafonnier, pour adapter la puissance lumineuse à votre travail.
Créez la meilleure lumière pour votre travail.

SCÈNES
Paramétrez et enregistrez les différentes scènes choisies ou préréglées afin de retrouver d'un simple clic l'ambiance adaptée à votre travail.
Créez la meilleure lumière pour votre travail.

LEDDim
BLANC DYNAMIQUE
Vous pouvez contrôler et ajuster la température de couleur de votre plafonnier pour adapter l'ambiance lumineuse de votre cabinet.
Créez la meilleure lumière pour votre travail.

MODULAIRE
- *Réglable* +/-
- *Blanc dynamique* </>

ACCORD DES COULEURS
CHIRURGIE
ANTI-POLYMÉRISATION

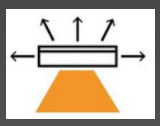
1300LED

Poids 18 kg

Pilotage à distance via Smartphone

- *Magnétique*
- *Éclairage*
- *Intelligent*

Pilotage à distance via Xpress Casambi

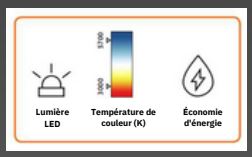

NUVOLINA LIGHT LED DIMMABLE

- TECHNOLOGIE LED INNOVANTE

- ÉCLAIRAGE DIRECT + INDIRECT

> 3000Lux sur le champ d'opération
> 2000Lux sur la zone de travail
> 500Lux sur la zone de passage

- FLUX LUMINEUX : 20.000 Lumen

- INTESITÉ LUMINEUSE RÉGLABLE

- RÉGLABLE TEMPÉRATURE DE COULEUR RÉGLABLE
de 3500K à 5700K

- CRI>90
pour un rendu des couleurs parfait

- LEDS LONGUE DURÉE DE VIE
+ 50.000 heures

- DIMENSIONS : 1161 x 483 x 85mm

- GARANTIES 2 ANS

Référence	Description du produit
84140000	NUVOLINA LIGHT LED DIMMABLE

NUVOLINA LIGHT LED COMPOSAFE DIMMABLE

- TECHNOLOGIE LED INNOVANTE

- ÉCLAIRAGE DIRECT + INDIRECT

> 3000Lux sur le champ d'opération
> 2000Lux sur la zone de travail
> 500Lux sur la zone de passage

-FONCTION COMPOSAFE :
de 2.500 à 17.000 LUX

- FLUX LUMINEUX : 20.000 Lumen

- INTESITÉ LUMINEUSE RÉGLABLE

- RÉGLABLE TEMPÉRATURE DE COULEUR RÉGLABLE
de 3500K à 5700K

- CRI>90
pour un rendu des couleurs parfait

- LEDS LONGUE DURÉE DE VIE
+ 50.000 heures

- DIMENSIONS : 1161 x 483 x 85mm

- GARANTIES 2 ANS

Référence	Description du produit
84170000	NUVOLINA LIGHT LED COMPOSAFE DIMMABLE

Les plafonniers G.COMM sont spécialement conçus pour : **fournir un éclairage complet et intégré** dans les cabinets dentaires, conformément à la réglementation **UNI EN 12464-1**, qui indique le niveau d'éclairage adéquat à atteindre dans les différentes zones.

Un éclairage correct **prévient** la fatigue et favorise le **bien-être** des professionnels.

... PARCE QUE NOUS PRENONS SOIN DE VOS YEUX

Consultez notre article web pour en savoir plus sur l'impact de la lumière en cabinet dentaire

Les plafonniers G.COMM ont été conçus avec **des matériaux de haute qualité**, durables et **faciles à nettoyer** pour éviter la prolifération bactérienne.

Le **design linéaire et élégant des plafonniers** G.COMM est idéal pour tous les cabinets dentaires, des plus modernes aux plus classiques, s'intégrant parfaitement aux différentes architectures.

NOTES

LUMIÈRE DE BLANCHIMENT

SOLUTIONS DE BLANCHIMENT DES DENTS

LUMIÈRE DE BLANCHIMENT

Core white est une lampe de blanchiment à LED, conçue pour répondre à différents besoins en termes de programmes de blanchiment et d'exigences d'installation.

- **TECHNOLOGIE LED** :
  - 4 leds (4 x 3,5W - Spectre 420-480nm)
  - 2000mW (puissance lumineuse)
- **MOTIF RECTANGULAIRE ET HOMOGÈNE**
- **SPECTRE SANS LUMIÈRE UV**
- **4 PROGRAMMES PRÉRÉGLÉS**
- **POSITIONNABLE SUR TOUTES LES TÊTES D'ÉCLAIRAGE G.COMM OU SUR CHARIOT AMBULATOIRE**
- **Ecran LCD, facile à régler**
- **2 ANS DE GARANTIE**

Caractéristiques techniques

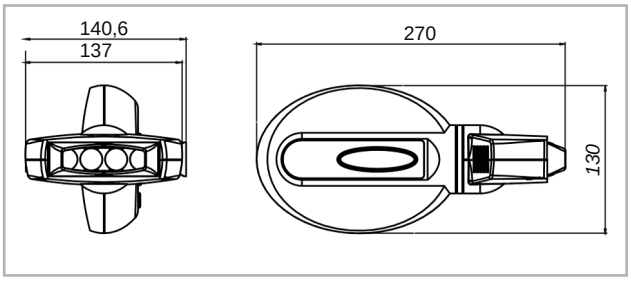

Caractéristiques techniques

- 4 LED
- Motif 80x20 mm
- Puissance 2000 mW

4 programmes préréglés

- Durée de traitement réglable de 1 à 20 minutes
- La solution adaptée à vos besoins spécifiques : du blanchiment complet des deux arcades dentaires au blanchiment spécifique d'une zone dentaire limitée.

SUR UN CHARIOT AMBULATOIRE

- Large gamme de mouvements, grâce au bras. 2 segments
- Position de travail ergonomique
- Stable, grâce aux roues freinées
- Le chariot peut être facilement déplacé ou rangé.

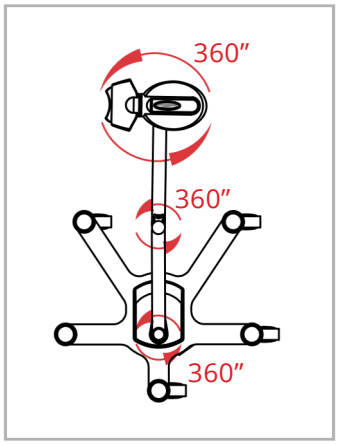

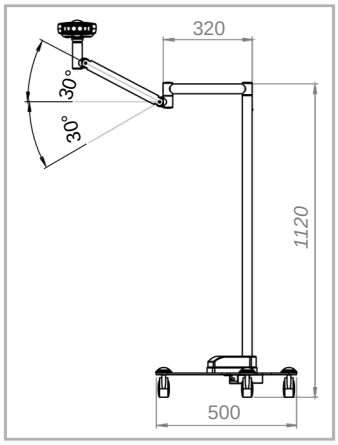

SUR LES TÊTES SCIALYTIQUES G.COMM

(KIT D'ADAPTATION À PREVOIR)

- Facile à installer
- Pas de support externe
- Peu encombrant
- Installable sur les têtes d'éclairage dentaires G.COMM Polaris et Iris.
- Système de balancement pour un positionnement immédiat

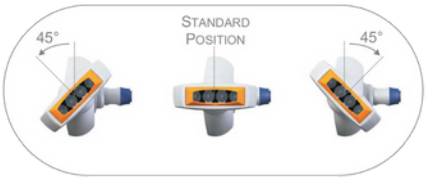

Référence	Description du produit
86.L100.0000	LUMIÈRES BLANCHISSANTES - A INSTALLER SUR UNE TÊTE IRIS/POLARIS
86.L101.0000	LUMIÈRES BLANCHISSANTES AVEC SUPPORT AMBULATOIRE (POTEAU INCLUS)

TYPES D'INSTALLATIONS

FIXATIONS ET ATTACHES

PIVOTS UNIT / AXES

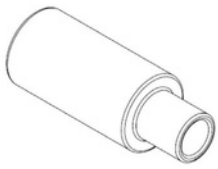

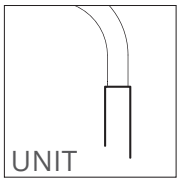

L'éclairage G.COMM peut être fourni avec différents pivots/Axes pour s'adapter à chaque unit.

Le pivot standard livrée est de 35 mm.

Autres mesures du pivot disponibles sur demande
(Voir tableau ci-dessous ou contrôle sur place de l'axe du scialytique à remplacer)

Norme pivot Standard

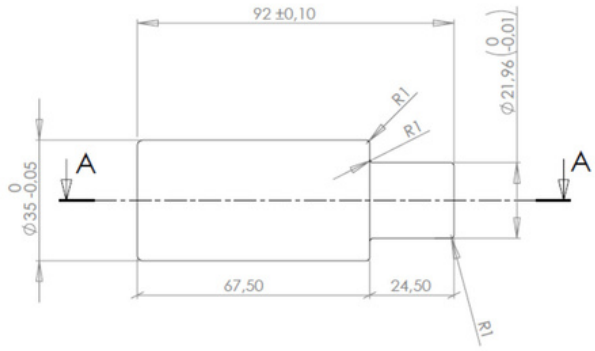

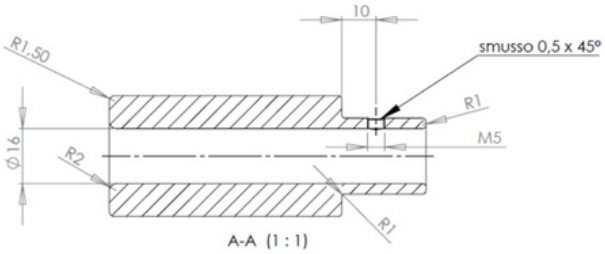

Mesures du pivot UNIT en fonction des différentes marques d'équipement, À TITRE INDICATIF UNIQUEMENT

Modèle de l'unit	Diamètre du pivot	Type de bras	Remarques
ADEC® Rayon et Performer	35 mm	Bras cintré	Une colonne courte pourrait être nécessaire
ADEC® 200 / 300 / 500	35 mm	Bras cintré	Une colonne courte pourrait être nécessaire
ANTHOS®	35 mm	Bras cintré	
BELMONT®	28 mm	Bras cintré	
CASTELLINI® Puma Eli® new Skema® 5/6/8 new	35 mm	Bras cintré	
CASTELLINI® Skema® 4/6 (ancien)	à mesurer (généralement 27,8 mm)	Bras cintré	Une colonne courte peut être nécessaire, généralement largeur de 700 mm
CASTELLINI® PUMA®	à mesurer (généralement 27,8 mm)	Bras cintré	Une colonne courte peut être nécessaire, généralement largeur de 550/600 mm

INSTALLATIONS POSSIBLES
FIXATIONS ET ATTACHES

Modèle de l'unit	Diamètre du pivot	Type de bras	Remarques
CASTELLINI® Logos®	à mesurer (généralement 30 mm)	Bras cintré	Une colonne courte peut être nécessaire, généralement L : 490
CASTELLINI® Logos Junior®	à mesurer (généralement 27,8 mm)	Bras cintré	
CASTELLINI® Duo®	à mesurer (généralement 40 mm)	Bras cintré	Une colonne courte peut être nécessaire, généralement L: 800
HEKA® UnicLine S® /Unic®			Bras long spécial avec adaptateur spécifique de forme ronde ou carré
CEMM®	35 mm	Bras cintré	Une colonne courte peut être nécessaire
EURODENT® old models	30 mm	Droit, H90	Veuillez vérifier la mesure réelle
EURODENT® Absolut®	27 mm	Bras cintré	Veuillez vérifier la mesure réelle
EURODENT® other models		Bras cintré	Veuillez vérifier la mesure réelle
GALBIATI®	35 mm	Bras cintré	
KAVO® light Kavolux®	35 mm	Bras cintré	A commander colonne KAVO
KAVO® Faro® light	35 mm	Bras cintré	A commander colonne KAVO
FARO®	35 mm	Bras cintré	
MIGLIONICO®	35 mm	Bras cintré	
NEW IDEM®	35 mm	Bras cintré	
O.M.S.®	35 mm	Bras cintré	
PLANMECA®	18 mm	Droit, H90	
PLANMECA® Sovereign® Compact I® new	25 mm	Droit, H90	
PLANMECA® 2024	40 mm	Droit, H90	
SIRONA® C Series	35 mm + delrin adaptateur	Droit, H90	
SIRONA® Teneo®/Intego®	20 mm + delrin adaptateur	Droit, H90	
SIRONA® Sinius®	Sinius adaptateur	Droit, H90	
STERN'WEBER®	35 mm	Bras cintré	
SWIDENT®	35 mm	Bras cintré	
VITALI®	35 mm	Bras cintré	

Veuillez toujours vérifier la taille réelle du pivot lors de l'inspection sur place.

Les noms figurant dans le tableau sont des marques déposées

SUPPORT MURAL
Sans alimentation (transformateur déporté)

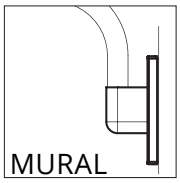

⚠ **La hauteur de fixation du support dépendra du modèle du bras H90 ou cintré**

Référence	Description du produit
82090000	APPLICATION DE MONTAGE MURAL - SANS TRANSFORMATEUR
39020001	TRANSFORMATEUR ÉLECTRONIQUE 60VA 230/24V

Plaque de fixation

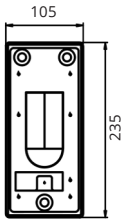

Vue de face

Plaque de fixation

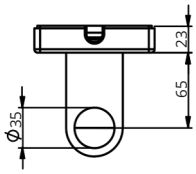

Depuis le haut

SUPPORT MURAL
Avec alimentation 24V

⚠ **La hauteur de fixation du support dépendra du modèle du bras H90 ou cintré**

Référence	Description du produit
82090000	SUPPORT MURAL AVEC ALIMENTATION 24V

Vue de face

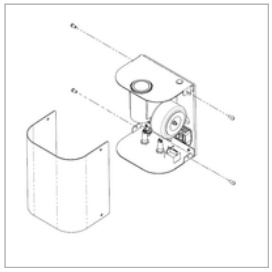

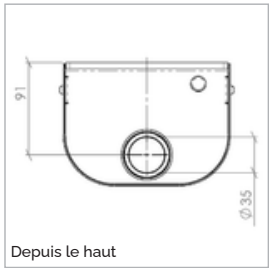

Depuis le haut

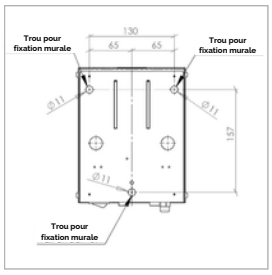

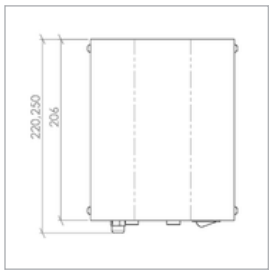

BRAS POUR PLATEAU

Le bras est conçu pour recevoir le plateau et les instruments.
Il est mobile sur l'axe vertical avec un système de verrouillage qui lui permet de rester stable à la hauteur voulue

Référence	Description du produit
87E00****	BRAS + PLATEAU
86150009	PLATEAU SEUL (368 X 268 mm)

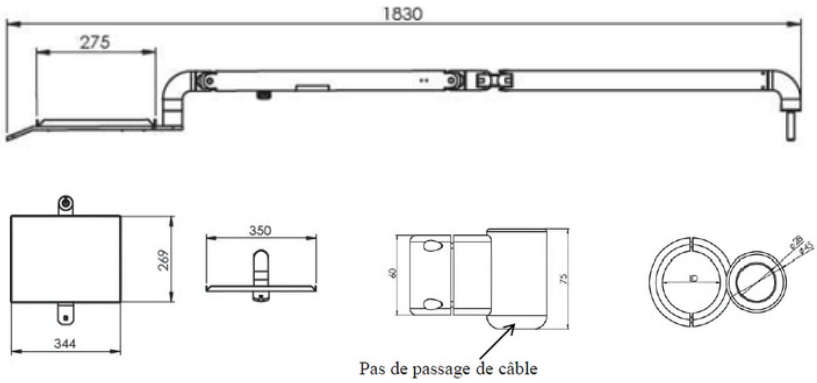

Attaches pour bras plateau **RAL à preciser**

Référence	Description du produit
86150080	DIAMÈTRE 45 MM
86150081	DIAMÈTRE 50 MM
86150086	DIAMÈTRE 55 MM
86150082	DIAMÈTRE 60 MM

IMPORTANT : Dans la référence commande les 4 étoiles - ** - sont à remplacer par le code RAL souhaité**

PLATEAU ASSISTANT

Référence	Description du produit
86150066	BRAS + PLATEAU ASSISTANT

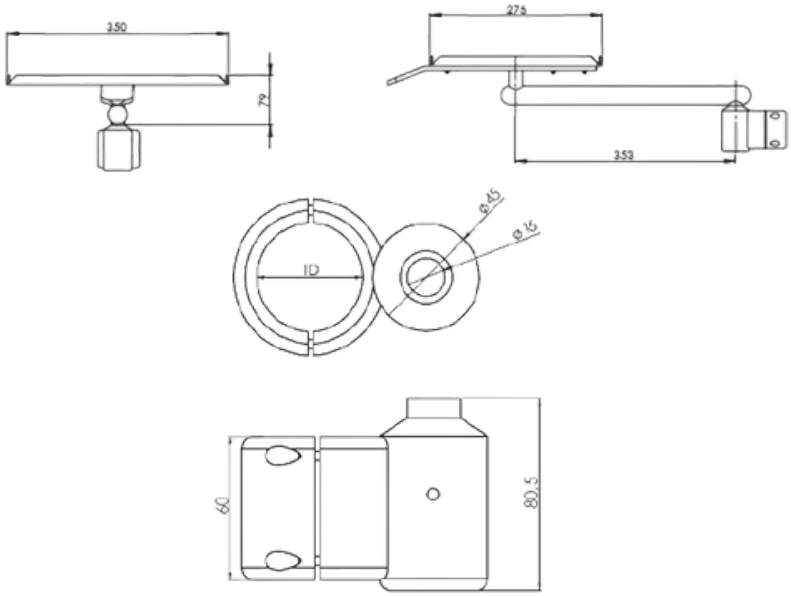

Attaches pour bras plateau **RAL à preciser**

Référence	Description du produit
86150064	DIAMÈTRE 45 MM
86150065	DIAMÈTRE 50 MM
86150089	DIAMÈTRE 55 MM
86150072	DIAMÈTRE 60 MM

INSTALLATIONS POSSIBLES
FIXATIONS ET ATTACHES

FIXATION SOL OU PLAFOND

Le Scialytique G.COMM peut facilement être montée au plafond, grâce à une fixation au plafond et à un poteau.

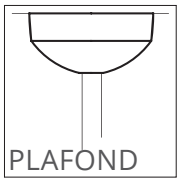

* Installation possible au **sol**

Référence	Description du produit
82100011/24v	ADAPTATEUR DE PLAFOND, RÉGLABLE, TRANSF 24V ET COUVERCLE STANDARD

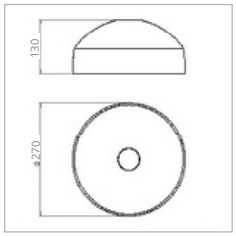

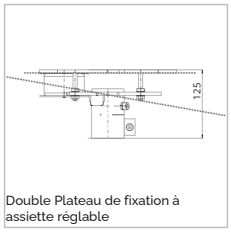

Double Plateau de fixation à assiette réglable

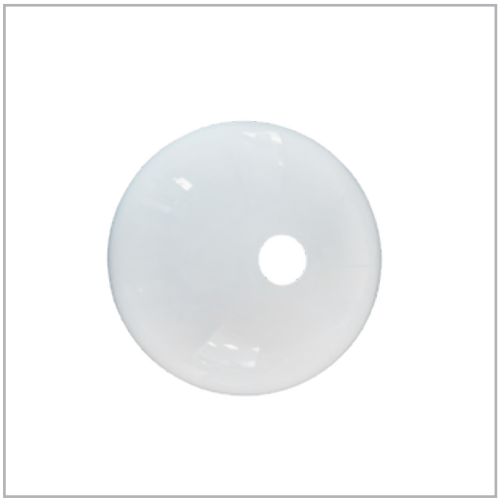

COUVERTURE SUPÉRIEURE

<u>Option :</u>

Cloche d'habillage gros diamètre

Sur demande

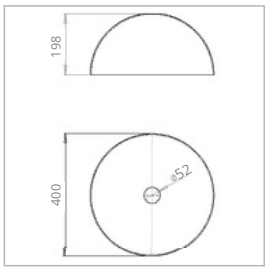

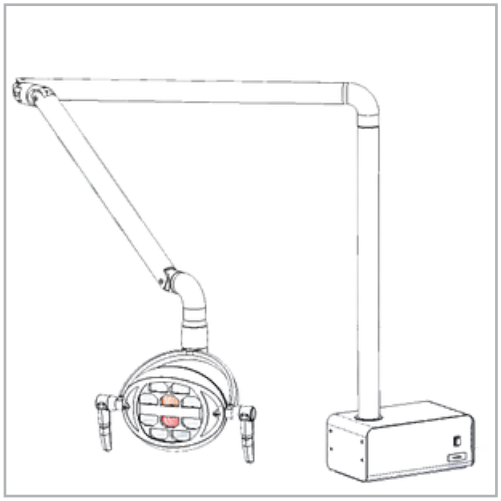

BOITIER DE SUPPORT DE PAILLASSE POUR SCIALYTIQUE

Référence	Description du produit
DL24VDESK	BOITIER DE SUPPORT DE PAILLASSE POUR SCIALYTIQUE AVEC ALIM 24V

CACHE PLAT STATIF DE FAUX PLAFOND

Référence	Description du produit
82200000	CACHE PLAT STATIF DE FAUX PLAFOND PLAT AVEC BAGUE DE MAINTIENT

KIT EXTENSION PLAFOND / CHAISE

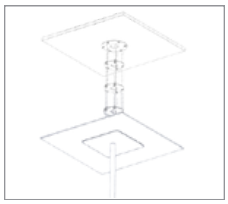

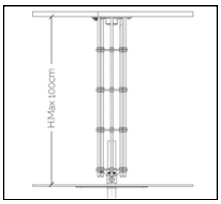

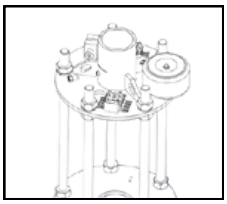

Référence	Description du produit
82120000	KIT EXTENSION PLAFOND / CHAISE

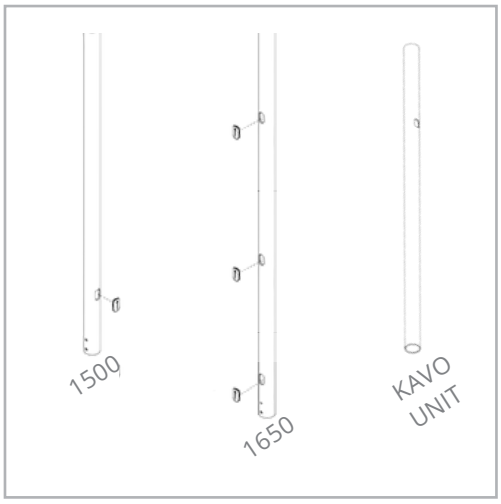

COLONNE POUR FIXATION

IMPORTANT : Dans la référence commande les 4 étoiles - ** - sont à remplacer par le code RAL souhaité**

Référence	Description du produit
82110004****	COLONNE PLAFOND Ø = 50 MM L = 150 CM
82110002****	COLONNE SOL, PLAFOND OU AMBULATOIRE Ø = 50 MM L = 165CM
82190023	COLONNE UNIT KAVO

INSTALLATIONS POSSIBLES
FIXATIONS ET ATTACHES

DOUBLE FIXATIONS

VERSION UNIT

Sur demande

VERSION PLAFOND

Référence	Description du produit
87090000	DOUBLE FIXATIONS VERSION PLAFOND

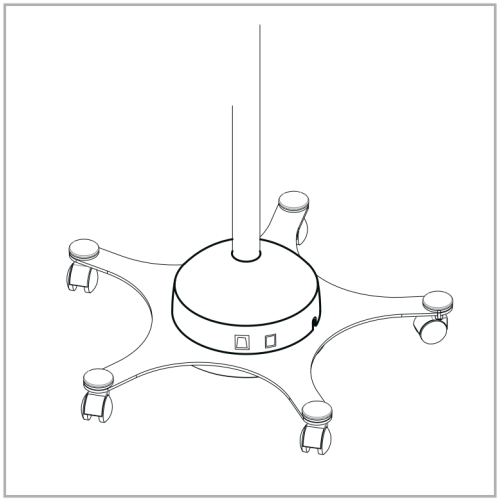

SUPPORT AMBULATOIRE

Les éclairages dentaires G.COMM peuvent être montés sur un chariot, pour une solution autonome.

Référence	Description du produit
83010000	SUPPORT AMBULATOIRE AVEC COLONNE 165cm

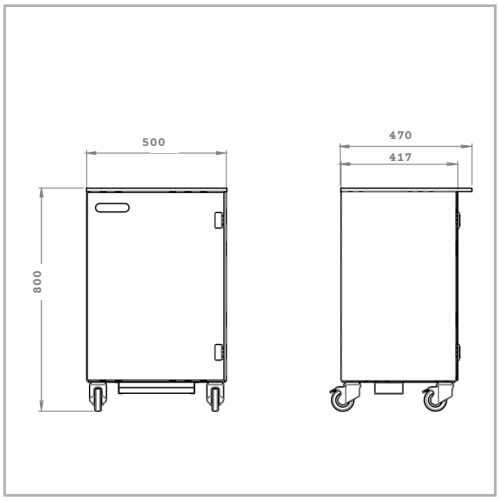

SUR UN CAISSON MOBILE

Les éclairages dentaires G.COMM peuvent être montés sur un caisson mobile, pour une solution autonome.

Dimensions du caisson :
500 mm x 470 mm x h.800 mm

Référence	Description du produit
83040000	CAISSON AVEC COLONNE COURTE

NOTES

ÉCRAN ET ACCESSOIRES

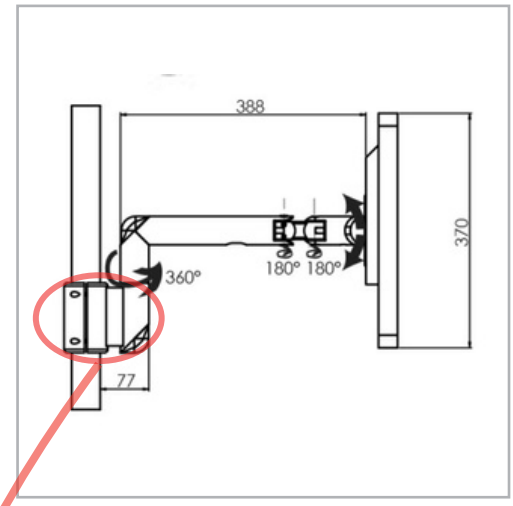

BRAS LONG DE L'ÉCRAN

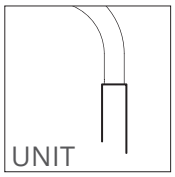

G.COMM fournit différents bras de contrôle pour améliorer l'ergonomie dans l'espace de travail.

Référence	Description du produit
87010000/NC	BRAS DE MONITEUR LONG, SANS CÂBLES
87010000	BRAS DE MONITEUR LONG, AVEC CÂBLES

Câbles standard : SVGA + Câble vidéo + Câble d'alimentation

Câble HDMI : Veuillez spécifier cette demande dans votre commande

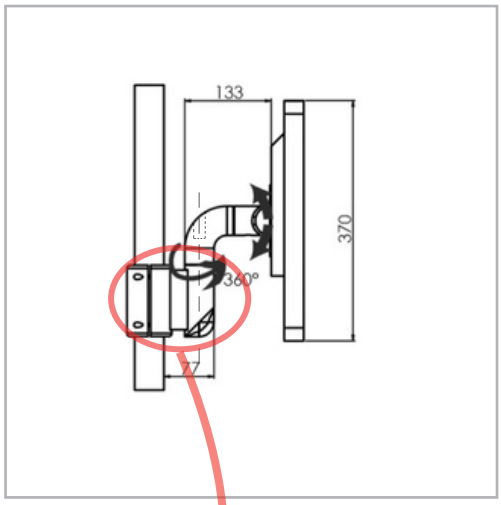

BRAS COURT DE L'ÉCRAN

G.COMM fournit différents bras de contrôle pour améliorer l'ergonomie dans l'espace de travail.

Référence	Description du produit
87030000/NC	BRAS COURT POUR MONITEUR, SANS CÂBLES BRAS
87030000	COURT POUR MONITEUR, AVEC CÂBLES*

Câbles standard : SVGA + Câble vidéo + Câble d'alimentation

Câble HDMI : Veuillez spécifier cette demande dans votre commande

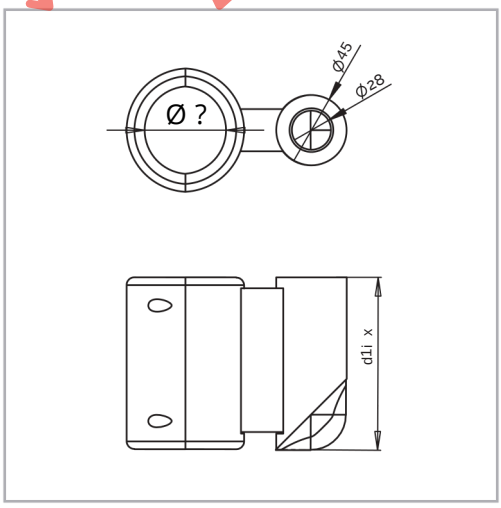

PINCES POUR LE BRAS DE L'ÉCRAN

G.COMM propose différents diamètres de pinces afin d'assurer une polyvalence maximale.

Référence	Description du produit
87010013	PINCE POUR BRAS DE MONITEUR Ø=45 mm
87010014	PINCE POUR BRAS DE MONITEUR Ø=50 mm
87010022	PINCE POUR BRAS DE MONITEUR Ø=55 mm
87010036	PINCE POUR BRAS DE MONITEUR Ø=60 mm
7010046R	PINCE POUR BRAS DE MONITEUR Ø=65 mm

ÉCRAN ET ACCESSOIRES
POUR IRIS VIEW

KIT BRAS DE MONITEUR POUR INSTALLATIONS SUR COLONNE PLAFOND

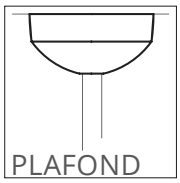

Les moniteurs G.COMM peuvent être installés sur un poteau de montage au plafond grâce au kit suivant.

Le kit de bras de moniteur pour montage au plafond comprend :
- Une colonne courte 600mm
- Pince (diamètre standard 50 mm)
- Bras de moniteur court

Référence	Description du produit
87050000	BRAS DE MONITEUR POUR APPLICATION AU PLAFOND AVEC PÔLE COURT ET PINCE

Le diamètre standard de la pince est de 50 mm ; si vous souhaitez un autre diamètre, veuillez l'indiquer dans la commande.

ÉCRAN NEOVO MEDICAL 22'

- Panneau LED TN 21,5 »
- Résolution maximale 1920x1080
- Verre optique NeoV™
- Boîtier métallique durable
- Temps de réponse rapide - 3ms
- Rapport de contraste dynamique 20.000.000:1
- Entrées S-Vidéo et CVBS
- Entrée vidéo DVI pour une qualité de signal maximale

Référence	Description du produit
87520000DR	ÉCRAN MÉDICAL NEOVO - 22’

IV BOX

Gère les sessions d'enregistrement et la sauvegarde sur le disque dur de l'appareil de manière rapide et intuitive.

- Port USB 2.0 : stockage externe + disque interne 2.5 SATA 250Gb
- Entrée : max : 1080p 60
- Enregistrement : max : 1080p 30
- Format d'enregistrement : MP4 (codec : H.264, AAC)
- Réseau : Ethernet LAN (10/100 Base-T)4

Référence	Description du produit
87520022	IV BOX
875200016	SUPPORT D'ENREGISTREMENT VIDÉO NUMÉRIQUE

IV BOX 4K

Gère les sessions d'enregistrement et la sauvegarde sur le disque dur de l'appareil de manière rapide et intuitive.

- Port USB 2.0 : stockage externe + disque interne 2.5 SATA 250Gb
- Entrée : max : 4096 x 2160 (4K) p 60
- Enregistrement : max : 4096 x 2160 (4K) p 30
- Format d'enregistrement : MP4 (codec : H.264/HEVC)
- Moniteur LCD pour l'état du système et le signal d'entrée
- Réseau : Connectivité internet via un réseau câblé Ethernet et sans fil

Référence	Description du produit
875200224K	IV BOX 4K

SPLITTER HDMI

Interface AV : HDMI Interface standard : HDMI 1.4
Largeur de bande : 10.2G
Résolution maximale : 3840x2160@60Hz 4:2:0 8bit
Support HDCP : 1.4
Support audio : Passant

Référence	Description du produit
87520002	SPLITTER HDMI 1x IN - 2x OUT
87520002/4	SPLITTER HDMI 1x IN - 4x OUT

CONVERTISSEUR PROFESSIONNEL SDI/HDMI

Entrée : 1x SDI
Sortie : 1x HDMI et 1 loop de renvoi de signal SDI
Résolution d'entrée/sortie : MAX 1080p @ 60 Hz
Débit binaire jusqu'à 2,97 Gb/s

Le signal est transmis par un câble coaxial de 75 ohms avec un connecteur BNC.

Référence	Description du produit
87520020	CONVERTISSEUR SDI/HDMI

RALLONGE HDMI/LAN

Cat5/Cat6

Ce dispositif peut étendre la transmission filaire de données jusqu'à 100 mètres de la source, sans dégradation du signal vidéo.

Référence	Description du produit
87520011	RALLONGE RÉCEPTEUR / ÉMETTEUR HDMI/LAN 100mt - SANS CÂBLES
87520019	RALLONGE RÉCEPTEUR HDMI/LAN 100mt - SANS CÂBLES

EXTENSION HDMI/LAN + SYSTÈME D'ENREGISTREMENT COMPLET

La solution pour la distribution vidéo sur IP comprend des encodeurs et des décodeurs. Ces dispositifs peuvent gérer la diffusion ou l'enregistrement de vidéo jusqu'à 1080p et de l'audio sur un réseau IP standard.

L'encodeur gère le streaming ou l'enregistrement audio et vidéo de haute qualité en utilisant la norme de compression vidéo H.264. Il est compatible avec tous les appareils ou PC prenant en charge les protocoles réseau requis et peut également enregistrer sur un réseau partagé ou un NAS.

Référence	Description du produit
87520012	EXTENSION HDMI/LAN POUR UN RÉSEAU LOCAL AVEC FONCTION D'ENREGISTREMENT FULL HD (émetteur + récepteur)

HYGIÈNE ET DÉSINFECTION

POUR UN NETTOYAGE COMPLET AU QUOTIDIEN

SafeYou

G.COMM

STÉRILISATION ET NETTOYAGE RAPIDES

SPRAY STÉRILISANT POUR LES SURFACES - DS34

Il stérilise en 5 secondes les surfaces et les appareils, **empêche la contamination croisée, et protège totalement les praticiens, les assistant(e)s et les patients.**

Dispositif médical de classe IIb

- Il ne casse ni n'érode les plastiques
- Il n'endommage pas les surfaces
- Sans danger pour les professionnels et les patients
- Il ne génère pas de vaoporisation toxiques
- Il ne provoque pas de réaction cutanées

VIGILANCE ACCRUE SUR LA DESINFECTION DE SURFACE !!

Produit de BIOSÉCURITÉ — G.COMM

PRODUITS DE DÉCONTAMINATION DES SURFACES

Référence produit	Description
C-1400	DS34 Ster. Spray (boîte 12 flacons à dose unique pour 0.75L/SOL + asperseur spray)
C-1400/3	DS34 Ster. Spray (boîte 3 flacons à dose unique pour 0.75L/SOL + asperseur spray)
C-1401	DS34 Ster. Spray (boîte 12 flacons à dose unique pour 0.40L/SOL + asperseur spray)
C-1401/4	DS34 Ster. Spray (boîte 4 flacons à dose unique pour 0.40L/SOL + asperseur spray)

www.safeyou.info
#SAFEYOU
#BIOSICUREZZA

Entretien et désinfection des éclairages G.COMM

RAPPEL CONCERNANT LA GARANTIE

Nous vous rappelons que le produit **DS34** a été conçu pour nettoyer et désinfecter les scialytiques G.COMM, et surtout pour les préserver des dégradations multiples (peinture, carters plastiques) causées par les produits désinfectants non respectueux des matériaux.

Nous vous rappelons donc que la garantie de deux ans n'est assurée qu'à la condition unique d'avoir utilisé le produit **DS34** pour le nettoyage et la désinfection de votre scialytique.

Pour se faire depuis plus de 2 ans, nous vous avons fait parvenir une boîte « Kit de démarrage » du produit désinfectant **DS34** avec chaque envoi de matériel neuf et vous remercions donc de l'utiliser.

Les dégradations causées par les produits désinfectants non respectueux sont multiples et peuvent être coûteuses, aucune garantie ne sera appliquée. Pour toute demande de remise en état, un devis sera établi.

Merci de conseiller aux assistantes et praticiens de prendre soin de leurs scialytiques avec le **DS34**.

ADPG import

www.adpg-import.fr

G.COMM

CATALOGUE

SOLUTIONS D'ÉCLAIRAGE
FIXATIONS & ATTACHES

2024 - 2025

CONTACTS
331 Rue Jean Dausset
84 140 Avignon (France)
Tél : 04 90 84 00 94

Site internet : adpg-import.fr
Email : contact@adpg-import.fr